河北旗争奪　第28回東北地区女子サッカー選手権大会　宮城県大会
（兼）第31回全日本女子サッカー選手権大会　宮城県大会

期　日　：　平成21年9月19.20.21日
会　場　：　泉総合運動場泉グラウンド
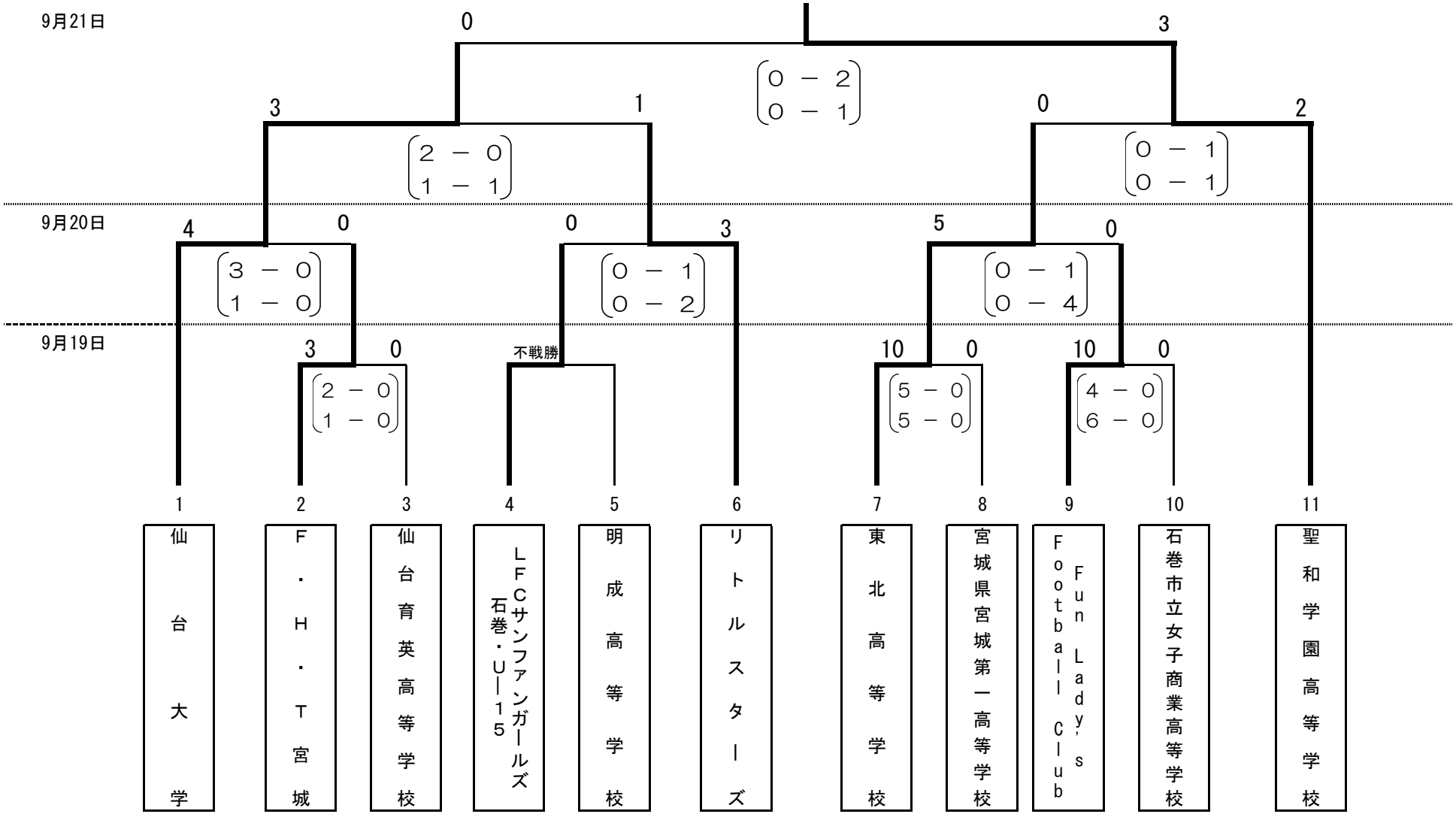
優勝：聖和学園高等学校